MA127 (de_en_fr)
Montageanleitung

Axiale Ø 4mm-Buchsen SLS405-BK

☞ Bei der Benutzung von anderen als von MC angegebenen Einzelteilen und Werkzeugen, sowie bei Abweichung der hier beschriebenen Vorgänge zur Vorbereitung und Montage, kann bei der Selbskonfektionierun weder die Sicherheit, noch die Einhaltung der technischen Daten gewährleistet werden.

☞ Zum Schutz vor einem elektrischen Schlag müssen die Bauteile bei der Montage oder Demontage immer allseitig von der Stromversorgung getrennt sein.

☞ Das Stecken und Trennen von Steckverbindungen hat generell in stromlosem Zustand zu erfolgen.

☞ Technische Daten und konfektionierte Bauteile siehe MC-Katalog Test & Measure*line*.

MA127 (de_en_fr)
Assembly instructions

In-line Ø 4mm sockets SLS405-BK

☞ If, during self assembly, parts and tools other than those stated by MC are used or if the preparation and assembly instructions described here are disregarded then neither the safety nor compliance with the technical data can be guaranteed.

☞ For protection against electric shock, parts must be isolated from the power supply while being assembled or disassembled.

☞ Connectors may not be connected or disconnected under load.

☞ See the MC-Catalogue Test & Measure*line* for technical data and assembled parts.

MA127 (de_en_fr)
Instructions de montage

Douilles Ø 4mm droites SLS405-BK

☞ Lors de l'assemblage, si des composants et des outils différents de ceux prescrits par MC étaient utilisés, si en outre les instructions de montage ci-après n'étaient pas strictement appliquées, ni la sécurité, ni la conformité aux caractéristiques techniques ne sauraient être garanties.

☞ En vue de garantir une protection contre les chocs électriques, il est indispensable de réaliser les opérations de montage et de démontage hors tension, en veillant à déconnecter les différents composants de toute alimentation électrique.

☞ En règle générale, il ne faut pas embrocher ou débrocher un connecteur sous charge.

☞ Caractéristiques techniques et pièces constituantes: consulter le catalogue MC Test & Measure*line*.

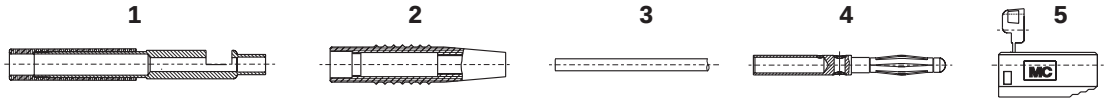

Lieferbare Farben: Available colours: Couleurs disponibles:	1	2	3	4	5
	LS410-BK-I 22.1037	KT405-BK 22.2230-*	FLEXI-E/HK0,5 60.7005-*	LS205 22.1004	KT205 22.2030-*
		*21-22	*20-29		*20-29

ill.1

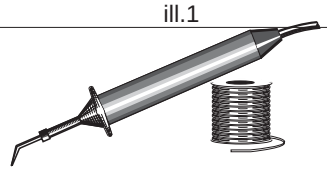

ill.2

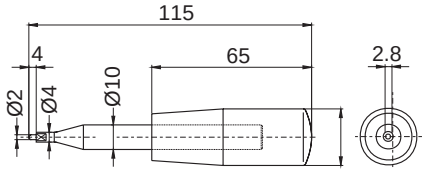

ill.3

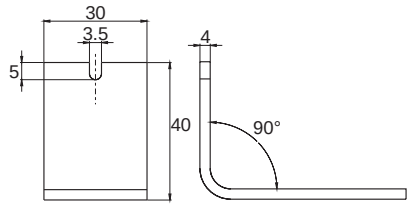

ill.4

Notwendiges Werkzeug	Tools required	Outillage nécessaire
(ill.1) Abisolierzange "Stripax" Bestellnr. 25.0015	(ill.1) Cable stripper "Stripax" Order No. 25.0015	(ill.1) Pince à dénuder "Stripax" No. de Cde 25.0015
(ill.2) - Lötkolben 60 W - Lötdraht z.B. Elsold Ø 1,5 mm DIN 8516 (L-Sn60PbCuZ)	(ill.2) - Soldering iron 60 W - Solder e.g. Elsold Ø 1,5 mm DIN 8516 (L-Sn60PbCuZ)	(ill.2) - Fer à souder 60 W - Fil de soudure p.e. Elsold Ø 1,5 mm DIN 8516 (L-Sn60PbCuZ)
(ill.3) Hilfswerkzeug A-LK2 Empfohlenes Material: Stahl.	(ill.3) Auxiliary tool A-LK2 Recommended material: Steel.	(ill.3) Outil auxiliaire A-LK2 Matière recommandée: Acier.
(ill.4) Hilfswerkzeug 410-BK Empfohlenes Material: Messing.	(ill.4) Auxiliary tool 410-BK Recommended material: Brass.	(ill.4) Outil auxiliaire 410-BK Matière recommandée: Laiton.

*Farbcode *Colour code *Code couleurs	20 grün-gelb green-yellow vert-jaune	21 schwarz black noir	22 rot red rouge	23 blau blue bleu	24 gelb yellow jaune	25 grün green vert	26 violett violet violet	27 braun brown brun	28 grau grey gris	29 weiss white blanc	33 transparent transparent transparent

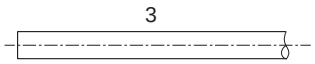

ill.5

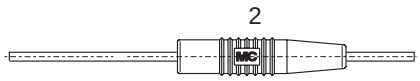

ill.6

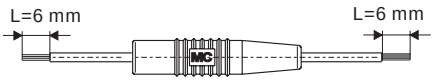

ill.7

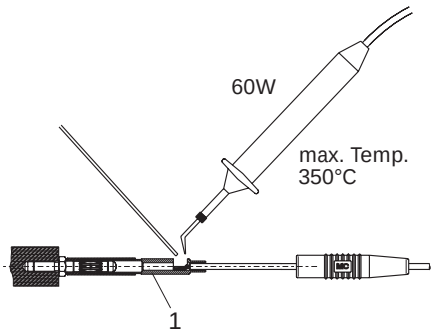

ill.8

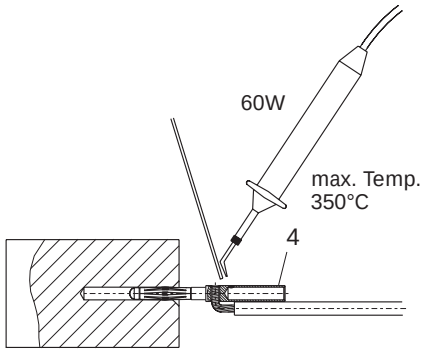

ill.9

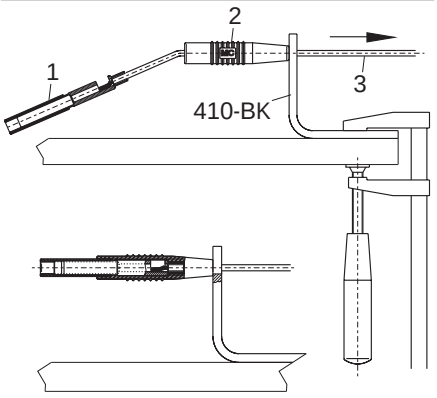

ill.10

Vorbereitung der Leitung

(ill.5)
Leitung 3 auf gewünschte Nennlänge ablängen.

(ill.6)
Isolierteil 2 auf die Leitung schieben.

(ill.7)
Beide Leitungsenden mittels Abisolierzange auf Länge L = 6 mm abisolieren.

Montage

(ill.8)
Leitung in Buchse 1 löten. Max. Löttemperatur: + 350° C.

Buchse und Lötstelle müssen frei von austretendem Lötzinn sein.

MC Empfehlung:
Ein fixierter, federnder Stecker Ø 4 mm hält die Buchse 1 beim Löten fest.

(ill.9)
Das andere Leitungsende in Stecker 4 löten.
Max Löttemperatur: 350° C.
Stecker und Lötstelle müssen frei von austretendem Lötzinn sein.

MC Empfehlung:
Ein Block mit Bohrung Ø 2,1 mm hält den Stecker 4 beim Löten fest.

(ill.10)
Hilfswerkzeug 410-BK fixieren. Die Buchse 1 an der Leitung 3 in die Tülle 2 ziehen und gleichzeitig von vorne nachstossen bis zum spürbaren Anschlag.

Preparation of the cable

(ill.5)
Cut the cable 3 to the desired nominal length.

(ill.6)
Slide insulation 2 onto cable.

(ill.7)
Strip both ends of cable to length L = 6 mm with cable stripper.

Assembly

(ill.8)
Solder cable in socket 1. Max. solder temperature: + 350° C.

Socket and solder area should be free from excess solder.

MC Recommendation:
For soldering purposes a fixed, spring loaded plug Ø 4 mm can be used to hold the socket 1 in position.

(ill.9)
Solder the other end of cable in plug 4.
Max. soldering temperature: 350° C.
Plug and solder area should be free from excess solder.

MC Recommendation:
For soldering purposes a block with a drilled hole Ø 2,1 mm should be used to hold the plug 4 in position.

(ill.10)
Fix auxiliary tool 410-BK into position. Pull cable 3 through the insulator 2 and at the same time push-in socket 1 to its end position.

Préparation du câble

(ill.5)
Couper le câble 3 à la longueur prévue.

(ill.6)
Introduire le câble dans l'isolant 2.

(ill.7)
Dénuder les deux extrémités du câble sur la longueur L = 6 mm avec la pince à dénuder.

Montage

(ill.8)
Souder le câble dans la douille 1. Température de soudure max.: +350° C.

La douille et la zone de soudure doivent être exemptes de coulures liées à la soudure.

Recommandation MC:
Une fiche élastique Ø 4 mm fixée sur un support permet de maintenir la douille 1 en position lors de la soudure.

(ill.9)
Souder l'autre extrémité du câble dans la fiche 4.
Température de soudure max.: 350° C.
La fiche et la zone de soudure doivent être exemptes de coulures liées à la soudure.

Recommandation MC:
Lors de l'opération de soudure maintenir la fiche 4 dans un support muni d'un alésage Ø 2,1 mm.

(ill.10)
Mettre en place l'outil 410-BK. Monter le capuchon 2 sur la douille 1 en tirant sur le câble 3 et en poussant simultanément la douille 1 jusqu'au point d'arrêt.

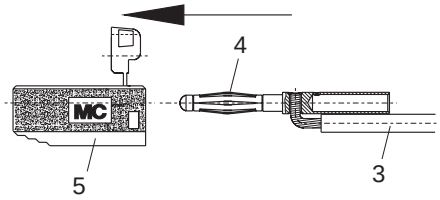

ill.11

(ill.11)
Stecker 4 (mit angelöteter Leitung 3) in Isolierteil 5 bis zum Anschlag einstecken.

(ill.11)
Fully insert plug 4 (together with soldered cable 3) into the insulator 5.

(ill.11)
Insérer la fiche 4 (avec le câble soudé 3) dans l'isolant 5 jusqu'en butée.

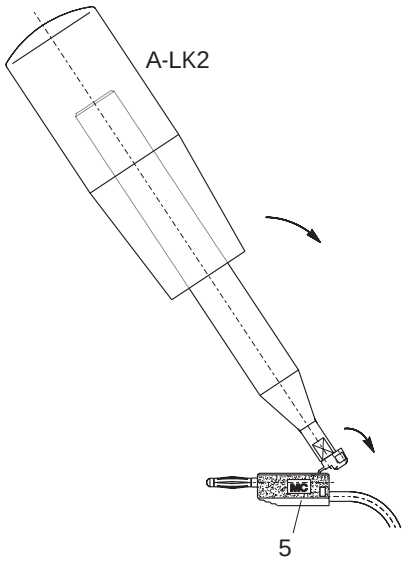

ill.12

(ill.12)
Hilfswerkzeug A-LK2 in die Verschlusskappe von Isolierteil 5 einführen.

(ill.12)
Insert auxiliary tool A-LK2 into hinged fastening cap.

(ill.12)
Insérer l'outil A-LK2 dans le volet de fermeture du capuchon isolant 5.

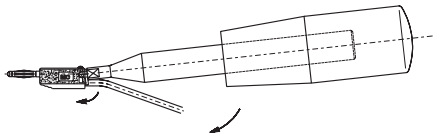

ill.13

(ill.13)
Isolierteil-Verschluss bis zum Einrasten eindrücken.

(ill.13)
Press and snap the fastening cap into position.

(ill.13)
Rabattre le volet de fermeture du capuchon isolant jusqu'au point d'arrêt.

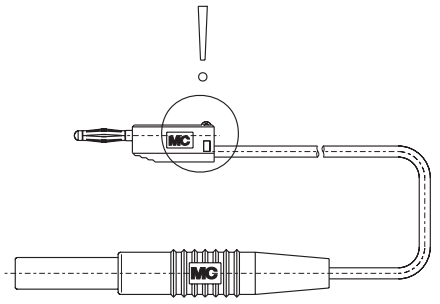

ill.14

(ill.14)
Vollständige Einrastung optisch kontrollieren.
Die Adapterleitung ist bereit.

(ill.14)
Visually check the snap-in parts for correct assembly.
The adapter lead is ready.

(ill.14)
Contrôler l'encliquetage du volet de fermeture.
Le cordon adaptateur est prêt.

PEWA
Messtechnik GmbH

Weidenweg 21
58239 Schwerte

Tel.: 02304-96109-0
Fax: 02304-96109-88
E-Mail: info@pewa.de
Homepage : www.pewa .de