PEWA
Messtechnik GmbH
Wiesenweg 21
56338 Schnellar
Tel.: 02204-9018-0
Fax: 02204-9018-99
E-Mail: info@pewa.de
Homepage: www.pewa.de

MAH 509

Multi-Contact

STÄUBLI GROUP

XEB-... XEG-... XES-... XEF-...

...-1RR / ...-1QR / ...-2RR / ...-2QR

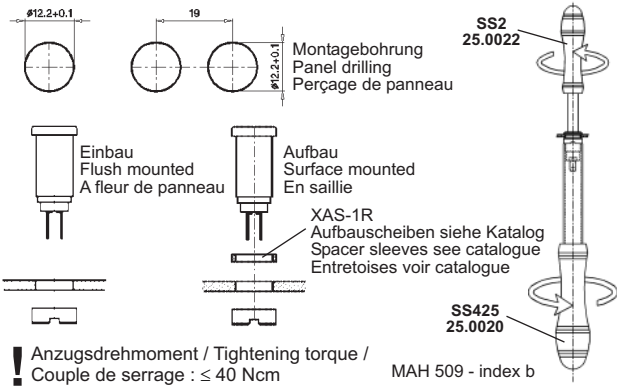

! Anzugsdrehmoment / Tightening torque / Couple de serrage : ≤ 40 Ncm

MAH 509 - index b