novus® J-214 EA

PEWA
Messtechnik GmbH

Weidenweg 21
58239 Schwerte

Tel.: 02304-96109-0
Fax: 02304-96109-88
E-Mail: info@pewa.de
Homepage : www.pewa .de

850-7694 11/08

novus® BEFESTIGUNGSTECHNIK

CE

GUARANTEE 2 YEARS

NOVUS GmbH & Co. KG · Postfach 1860 · D-49803 Lingen · Tel.: +49 (0) 591/9140-0 · Fax: +49 (0) 591/9140-841 · www.novus.de · info@novus.de

D **Konformitätserklärung:** Wir erklären in alleiniger Verantwortlichkeit, dass dieser Novus Elektrotacker den einschlägigen Sicherheits- und Gesundheitsanforderungen der EG-Produktsicherheitsrichtlinie * entspricht. Das Gerät stimmt überein mit den folgenden Normen: ** gemäß den Bestimmungen der Richtlinien ***. Ausgabe ****.

GB **Declaration of Conformity:** We declare under our sole responsibility that this Novus electric stapler meets the pertinent health and safety requirements of the EC Directive on General Product Safety *. The device complies with the following standards: ** according to the requirements of directives ***. Issued at ****.

F **Déclaration de conformité :** Nous déclarons sous notre propre responsabilité que cette agrafeuse électrique Novus répond aux exigences essentielles de sécurité et de santé prescrites par la directive CE relative à la sécurité générale des produits *. L'appareil est conforme aux normes suivantes : ** selon les dispositions des directives ***. Mise à jour ****.

NL **Conformiteitverklaring:** Wij verklaren in onze hoedanigheid als alleen verantwoordelijke dat deze elektrische tacker van Novus aan de betreffende veiligheids- en gezondheidseisen van de EG-productveiligheidsrichtlijn * voldoet. Het apparaat komt overeen met de volgende normen: ** volgens de bepalingen van de richtlijnen ***. Uitgave ****.

I **Dichiarazione di conformità:** Dichiariamo sotto propria esclusiva responsabilità, che questa aggraffatrice elettrica Novus corrisponde alle disposizioni relative alle norme sanitarie e alle norme di sicurezza indicate nelle direttive dell'UE sulla sicurezza dei prodotti *. L'apparecchio corrisponde alle seguenti norme: ** in osservanza delle disposizioni delle direttive ***. Edizione ****.

E **Declaración de conformidad:** Declaramos por propia cuenta que esta grapadora eléctrica Novus está fabricada conforme a las correspondientes normas de seguridad y sanidad de la Directiva CE sobre la Seguridad General de productos *. El aparato se corresponde con las siguientes normas: **, conforme a las disposiciones de las directivas ***. Edición ****.

P **Declaração de conformidade:** Declaramos, sob exclusiva responsabilidade, que o presente agrafador eléctrico da Novus satisfaz todas as exigências em matéria de segurança e de saúde previstas na directiva do Parlamento Europeu relativa à segurança geral dos produtos *. O produto está em conformidade com as normas ou documentos normativos seguintes: ** de acordo com o disposto nas directivas ***. Emissão ****.

S **Konformitetsförklaring:** Vi förklarar oss ensamt ansvariga för att denna Novus Elektrotacker motsvarar tillämpliga säkerhets- och hälsokrav enligt EG-produktsäkerhetsdirektiv *. Apparaten stämmer överens med följande normer: ** enligt bestämmelserna i direktiven ***. Utgåva ****.

DK **Overensstemmelseserklæring:** Vi erklærer som eneansvarlig, at denne Novus elektriske hæftemaskine opfylder de relevante sikkerheds- og helbredskrav i EF's produktsikkerhedsdirektiv *. Apparatet er i overensstemmelse med følgende standarder: ** ifølge bestemmelserne i direktiverne***. Udgave****.

FIN **Vaatimustenmukaisuusvakuutus.** Vakuutamme omalla vastuullamme, että tämä Novus Elektrotacker (sähköinen hakasnaulain) täyttää EY-konedirektiivin * asianomaiset turvallisuutta ja terveyttä koskevat vaatimukset. Laite täyttää seuraavat normit: direktiivien ** vaatimusten *** mukaan. Painos ****.

N **Konformitetserklæring:** Vi erklærer som eneste ansvarlige at dette apparatet - Novus elektrisk stiftemaskin - oppfyller de gjeldende sikkerhets- og helsekrav i EF-produktdirektivet *. Apparatet er i samsvar med følgende standarder: ** i henhold til bestemmelsene i rådsdirektivene ***. Utgave ****.

GR **Δήλωση Συμμόρφωσης:** Δηλώνουμε με αποκλειστική ευθύνη μας ότι αυτό το ηλεκτρικό συρραπτικό Novus ανταποκρίνεται στις σχετικές απαιτήσεις ασφάλειας και υγείας της Οδηγίας περί ασφάλειας προϊόντων της ΕΚ *. Η συσκευή ανταποκρίνεται στα ακόλουθα πρότυπα: ** σύμφωνα με τους κανονισμούς των Οδηγιών ***. Εκδοση ****.

TR **Uygunluk Deklarasyonu:** Firmamız kendi sorumlulugu altında Novus elektrikli zımba ürününün AB Ürün Güvenlik Direktifinin * geçerli olan İş Güvenliği ve İş Sağlığı Yönetmeliklerine uygun olduğunu beyan eder. Alet, *** nolu direktifin ** nolu normlarına uygundur. Basım ****.

PL **Deklaracja zgodności:** Oświadczamy na naszą wyłączną odpowiedzialność, że niniejszy zszywacz elektryczny firmy NOVUS odpowiada odnośnym wymogom bezpieczeństwa i ochrony zdrowia dyrektywy WE w sprawie bezpieczeństwa eksploatacji wyrobów *. Urządzenie jest zgodne z następującymi normami: ** zgodnie z postanowieniami dyrektyw ***. Wydanie ****.

SK **Prehlásenie o zhode:** Prehlasujeme na vlastnú zodpovednosť, že je táto elektrická zošívačka Novus v súlade s príslušnými bezpečnostnými požiadavkami a predpismi ochrany zdravia smernice ES o všeobecnej bezpečnosti výrobkov *. Tento prístroj je v súlade s nasledujúcimi normami: ** podľa predpisov smerníc ***. Vydanie ****.

CZ **Prohlášení o shodě:** Ve výhradní zodpovědnosti prohlašujeme, že tento elektrický sponkovač Novus odpovídá příslušným bezpečnostním a zdravotním požadavkům směrnice ES o obecné bezpečnosti výrobků *. Přístroj odpovídá následujícím normám: ** podle ustanovení směrnic ***. Vydání ****.

H **Megfelelőségi nyilatkozat:** Egyedüli felelősségünk tudatában kijelentjük, hogy jelen Novus elektromos tűzőgép eleget tesz az EK-termékbiztonsági irányvonal * vonatkozó biztonsági- és egészségügyi követelményeinek. A készülék összhangban van az alábbi szabványokkal: ** irányvonalak rendelkezései szerint ***. Kiadás ****.

RO **Declarație de conformitate:** Noi declarăm pe propria răspundere că acest capsator electric Novus corespunde cerințelor de siguranță și sănătate ale liniei directoare referitoare la siguranța produselor CE *. Aparatul corespunde următoarelor norme: ** conform prevederilor liniilor directoare***. Ediția ****.

SLO **Izjava o skladnosti:** Izjavljamo z lastno odgovornostjo, da ta električni pribijač Novus odgovarja veljavnim varnostnim in zdravstvenim zahtevam smernice EU o varnosti proizvodov * . Naprava je v skladu s sledečimi normami: ** v skladu z določbami smernic ***. Izdaja ****.

HR **Izjava o usklađenosti:** Izjavljujemo s punom odgovornošću da ovaj Novus električni pištolj za spajanje odgovara dotičnim zahtjevima za sigurnost i zdravlje prema smjernici EZ-e o sigurnosti proizvoda *. Uređaj odgovara sljedećim normama: ** u skladu s odredbama smjernica ***. Izdanje ****.

EST **Vastavusdeklaratsioon:** Ainsa vastutavana teeme teatavaks, et käesolev Novus elektriline klammerdaja vastab asjakohastele masinate EÜ direktiivide * ohutus- ja tervisenõuetele. Toode on vastavuses *** direktiivide järgnevate normidega: **. Väljaanne: ****.

LT **Atitikties deklaracija:** Su visiška atsakomybe pareiškiame, kad šis Novus elektrinis takeris atitinka specialius EB direktyvų * apie mašinas saugos ir sveikatos reikalavimus. Prietaisas atitinka toliau nurodytas normas: ** pagal direktyvų nurodymus ***. Išleidimas ****.

LV **Atbilstības deklarācija:** Ar pilnu atbildību paziņojam, ka šī Novus elektriskā skavu pistole atbilst attiecīgajām drošības tehnikas un veselības aizsardzības prasībām saskaņā ar EK direktīvu par preču vispārējo drošību *. Ierīce atbilst sekojošām normām: ** saskaņā ar direktīvu *** prasībām. Izdevums ****.

RUS **Заявление о соответствии:** Настоящим, со всей ответственностью заявляем, что данный электрический степлер марки NOVUS отвечает всем требованиям по безопасности и защите здоровья, установленным в директиве ЕС об общей безопасности продукции *. Настоящий прибор соответствует требованиям следующих норм: ** согласно предписаниям директив ***. Выдано: ****.

* Prod SRL 2001/95/EG
** EN 60745-1, EN 50144-2-16, EN 61000-3-2, EN 61000-3-3, EN 55014-1, EN 55014-2, EN 60335-2-29
*** 98/37 EG, 2006/95 EG, 2004/108/EG

**** Lingen, 11.07.2008

Armin Rutenberg, Geschäftsführer

Bruno Ghibely, Geschäftsführer

NOVUS GmbH & Co. KG · Breslauer Str. 34-38 · D-49803 Lingen

D Achtung: Sicherheitshinweise, sorgfältig beachten! GB Attention: Safety precautions. Follow carefully. F Attention: Remarques concernant la sécurité, à respecter scrupuleusement! NL Opgelet! Veiligheidsinstructies zorgvuldig in acht nemen! I Att.: osservate attentamente le avvertenze sulla sicurezza! E Atención: ¡Deben seguirse estrictamente las instrucciones de seguridad! P Atenção: respeitar as instruções em matéria de segurança! S OBS! Läs säkerhetsanvisningarna DK OBS: Sikkerhedsanvisninger – skal læses nøje! FIN Huom: Turvaohjeita on noudatettava! N AViktig: Følg sikkerhetsanvisningene nøye! GR Προσοχή: Τηρείτε προσεκτικά υποδείξεις ασφάλειας! TR Dikkat: Güvenlik uyarılarına riayet ediniz! PL Uwaga: Wskazówki dotyczące bezpieczeństwa, prosimy dokładnie przestrzegać! SK Pozor: Bezpečnostné pokyny, starostlivo dodržiavajte! CZ Pozor: Dodržovat bezpečnostní pokyny! H Figyelem ! Vegye figyelembe a biztonsági tanácsokat ! RO Atenţie: Indicaţii de siguranţă, se vor respecta cu atenţie! SLO Pozor: Skrbno se ravnajte po varnostnih navodilih! HR Pažnja: Pažljivo se pridržavajte sigurnosnih napomena! EST Tähelepanu: Ohutusjuhised, jälgida hoolega! LT Dėmesio: tiksliai laikytis saugumo nurodymų! LV Uzmanību! Rūpīgi ievērojiet norādījumus par drošību! RUS Внимание: Обязательно соблюдайте указания по технике безопасности!

D Gerät von der Stromzufuhr trennen GB Disconnect unit from power supply F Couper l'alimentation électrique de l'appareil NL Stroomtoevoer naar het apparaat onderbreken I Scollegate l'apparecchio dalla corrente! E Separar el aparato de la alimentación eléctrica P Separar o aparelho da alimentação de corrente S Se till att verktyget är strömlöst (dra ur kontakten) DK Afbryd strømtilførslen til apparatet FIN Irroita laite virransyötöstä N Koble apparatet fra strømtilførselen GR Αποσυνδέετε συσκευή από τροφοδοσία ρεύματος TR Aletin elektrik bağlantısını kesin PL Odłączyć urządzenie od zasilania elektrycznego SK Prístroj odpojte od prívodu elektrického prúdu CZ Přístroj odpojit od přívodu proudu H A készülék vezetékét húzza ki konnektorból ! RO Aparatul se va deconecta de la reţea SLO Napravo ločite od dovoda električnega toka HR Prekinite uređaju dovod struje EST Eemaldage seade vooluvõrgust LT Išjungti prietaisą iš elektros tiklo LV Atvienojiet ierīci no elektrotīkla RUS Инструмент следует отсоединить от электропитания.

D Gerät an die Stromzufuhr anschließen GB Connect unit to power supply F Raccorder l'appareil à l'alimentation électrique NL Apparaat op de stroomtoevoer aansluiten I Allacciate l'apparecchio all'alimentazione di corrente elettrica E Conectar el aparato a la alimentación de corriente P Ligar o aparelho à alimentação de corrente S Anslut apparaten till strömnätet. DK Tilslut apparatet ved strømforsyningen FIN Liitä laite virtalähteeseen N Kople apparatet til strømnettet GR Συνδέστε τη συσκευή στην τροφοδοσία ρεύματος TR Aleti elektrik bağlantısına takınız. PL Urządzenie podłączyć do zasilania elektrycznego SK Prevádzkujte prístroj na zdroji elektrického prúdu CZ Připojte přístroj na proudový zdroj H A készüléket csatlakoztassa a konnektorhoz ! RO Aparatul se racordează la alimentarea cu curent SLO Priključite napravo na električno napajanje HR Uređaj priključiti na dovod struje EST Lülitage seade vooluvõrku LT Prijunkite prietaisą prie elektros tinklo LV Pieslēdziet ierīci strāvas padevei RUS Прибор подключить к подводу тока

D Schutzbrille und Gehörschutz verwenden GB Wear goggles and hearing protection F Utiliser des lunettes de protection et une protection auditive NL Veiligheidsbril en gehoorbescherming dragen I Utilizzate occhiali di protezione e paraorecchi E Usar gafas protectoras y protección auditiva P Usar óculos de protecção e protectores auriculares S Använd skyddsglas-ögon och hörselskydd DK Brug beskyttelsesbriller og høreværn FIN Käytä suojalaseja ja kuulosuojainta N Bruk vernebriller og hørselsvern GR Χρησιμοποιείτε προστατευτικά γυαλιά/ωτασπίδες TR İş gözlüğü ve kulaklık takın PL Stosować okulary ochronne i ochronniki słuchu SK Používajte ochranné okuliare a ochranu sluchu CZ Používat ochranné brýle a ochranu sluchu H Alkalmazzon védőszemüveget és fülvédőt! RO Se vor folosi ochelari de protecţie şi se va proteja auzul SLO Uporabljajte zaščitna očala in glušnike HR Koristite zaštitne naočale i zaštitu za sluh EST Kasutage kaitseprille ja kõrvakaitsmeid LT Naudoti apsauginius akinius ir klausos organų apsaugos nuo triukšmo priemones LV Lietojiet aizsargbrilles un austiņas RUS Носите защитные очки и антифон

D Wichtige Informationen, sorgfältig beachten! GB Important information. Follow carefully. F Informations importantes, à respecter scrupuleusement! NL Belangrijke informatie, zorgvuldig in acht nemen! I Osservate attentamente le informormazioni importanti! E ¡Deben tenerse en cuenta las informaciones importantes! P Informações importantes, é favor observá-las! S Viktig information, läs noggrant igenom! DK Vigtige oplysninger – skal læses nøje! FIN Tärkeitä tietoja – noudata ehdottomasti! N Viktig informasjon. Må følges nøye! GR Τηρείτε προσεκτικά σημαντικές πληροφορίες! TR Önemli bilgiler, önemle riayet edin! PL Ważne informacje, prosimy dokładnie przestrzegać! SK Dôležité informácie, starostlivo dodržiavajte! CZ Respektovat důležité informace! H Fontos információk, okvetlenül vegye figyelembe ! RO Informaţii importante, se vor respecta cu atenţie! SLO Pomembne informacije skrbno upoštevajte! HR Važne informacije, obratite pažnju! EST Tähtis informatsioon, jälgida hoolega! LT Svarbi informacija. Laikytis nurodymų! LV Svarīga informācija, rūpīgi ievērojiet! RUS Соблюдайте важные указания!

D Anwendungshinweise GB Information on use F Remarques concernant l'utilisation NL Gebruiksaanwijzingen I Indicazioni per l'applicazione E Instrucciones de aplicación P Instruções de utilização S Information om handhavande DK Anvendelsesanvisninger FIN Käyttöohjeita N Bruksinformasjon GR Υποδείξεις εφαρμογών TR Uygulama uyarıları PL Wskazówki dotyczące zastosowania SK Pokyny k použitiu CZ Pokyny k použití H Alkalmazási tanácsok RO Indicaţii de utilizare SLO Navodila za uporabo HR Napomene za korištenje EST Kasutusjuhised LT Naudojimosi nurodymai LV Norādījumi par lietošanu RUS Инструкции по применению

D Wartungshinweise / Störungsbeseitigung GB Maintenance information / Express fault clearance F Remarques concernant la maintenance / Elimination des pannes NL Onderhoudsinstructies / verhelpen van storingen I Indicazioni per la manutenzione / Eliminazione guasti E Instrucciones de mantenimiento / Solución de problemas P Instruções de manutenção / Eliminação de falhas S Information om underhåll / åtgärdande av problem DK Vedligeholdelsesanvisninger / fejlafhjælpning FIN Huolto-ohjeita / vianpoisto N Vedlikeholdsanvisninger / utbedring av feil GR Υποδείξεις συντήρησης/Επιδιόρθωση βλαβών TR Bakım uyarıları / Arıza giderme PL Wskazówki dotyczące konserwacji / usuwania usterek SK Pokyny k údržbe / Odstraňovanie porúch: CZ Pokyny k údržbě / odstranění poruchy H Karbantartási tanácsok RO Indicaţii de întreţinere/remedierea problemelor în funcţionare SLO Navodila za vzdrževanje / odprava motenj HR Napomene za održavanje / uklanjanje smetnji EST Hooldusjuhised / rikete kõrvaldamine LT Techninio aptarnavimo nurodymai/ Gedimų pašalinimas LV Norādījumi par apkopi / darbības traucējumu novēršana RUS Инструкции по уходу / Устранение неисправностей

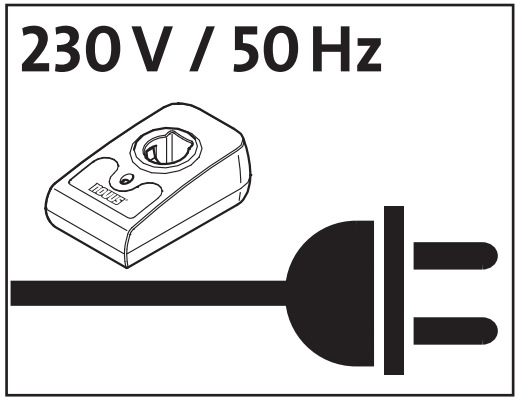
230 V / 50 Hz

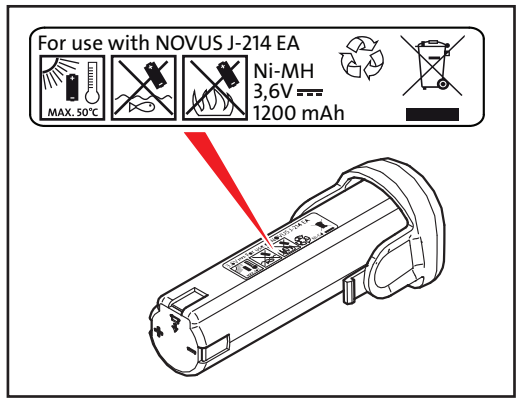
For use with NOVUS J-214 EA
MAX. 50°C
Ni-MH
3,6V
1200 mAh

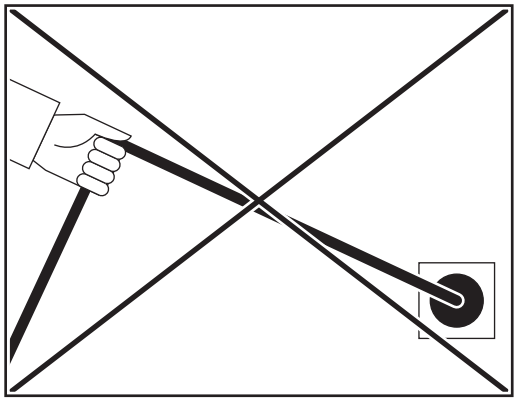

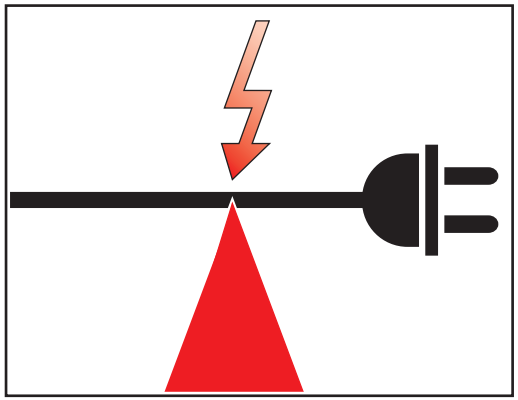

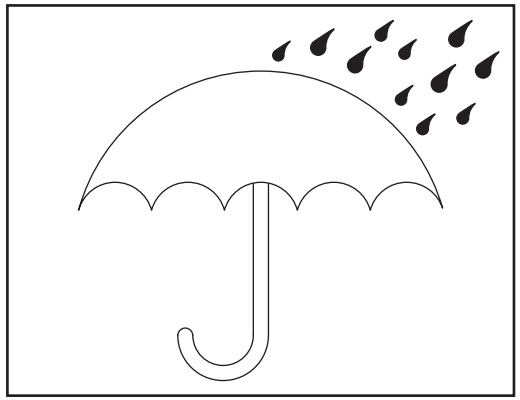

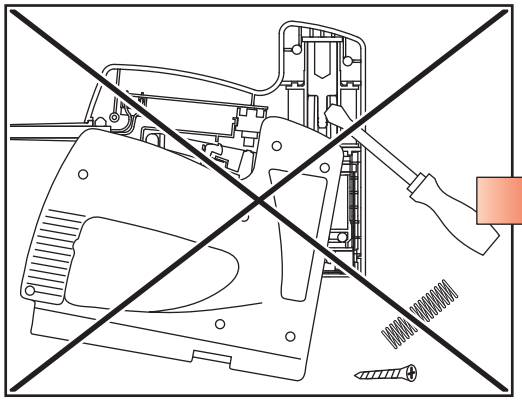

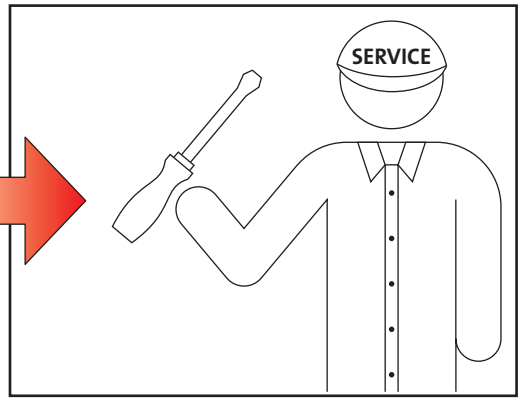
SERVICE

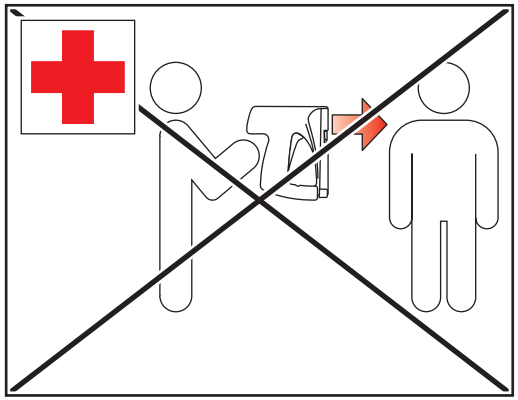

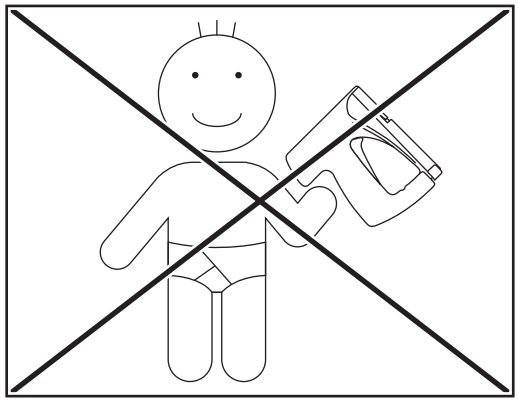

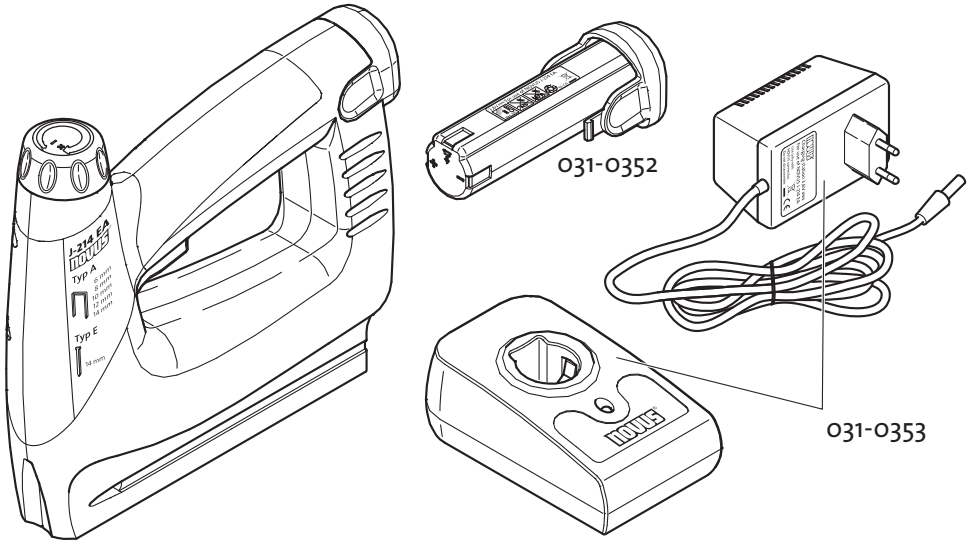

1.

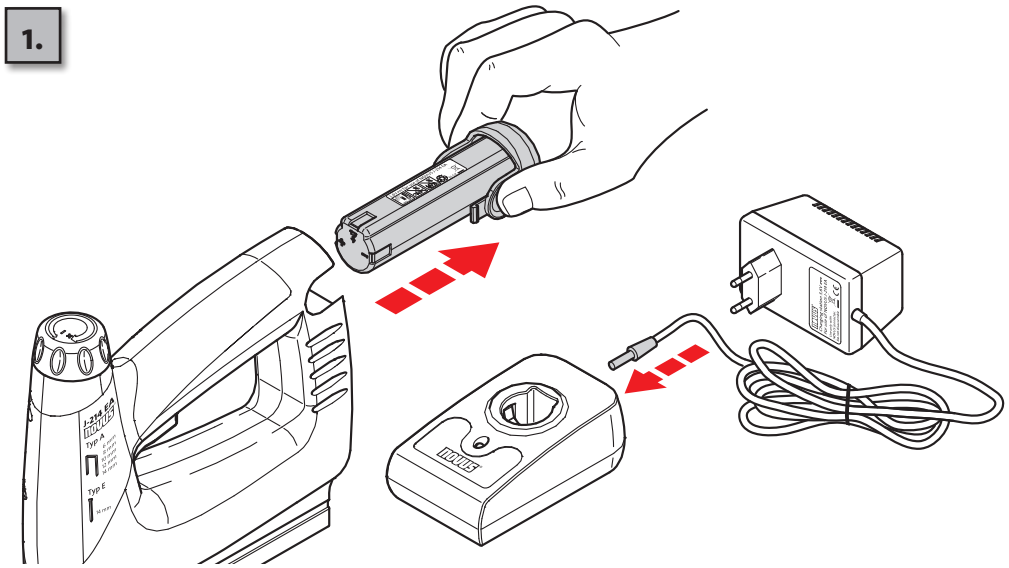

2.

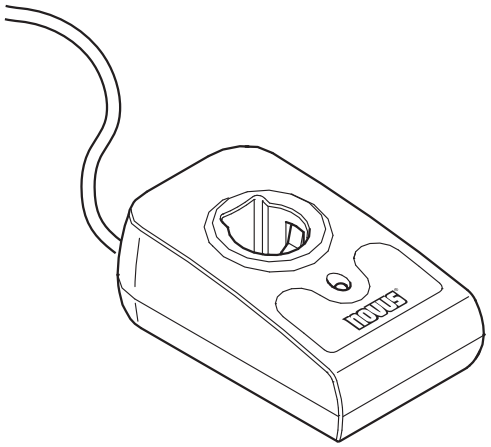

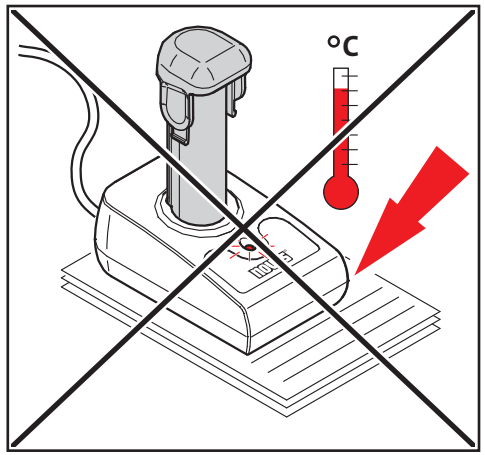

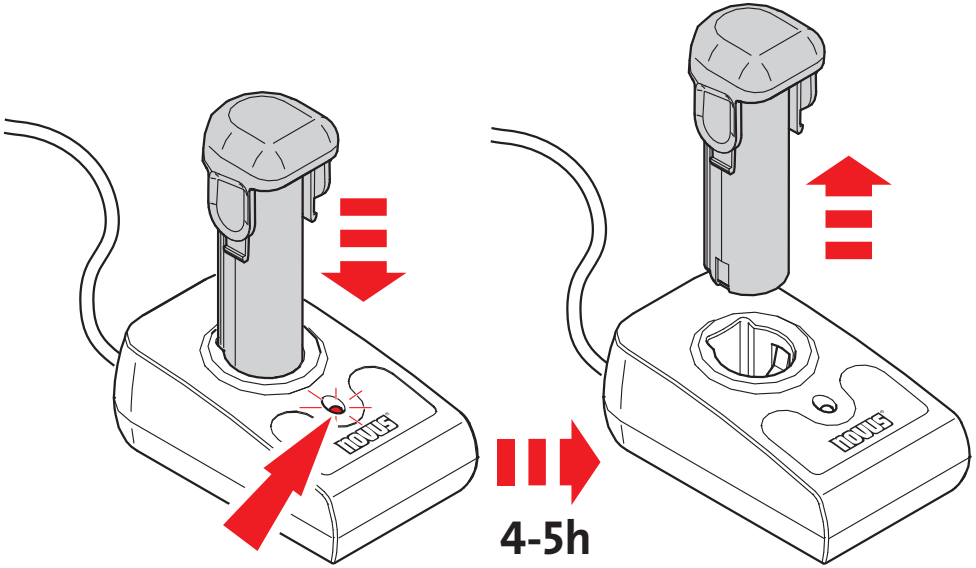

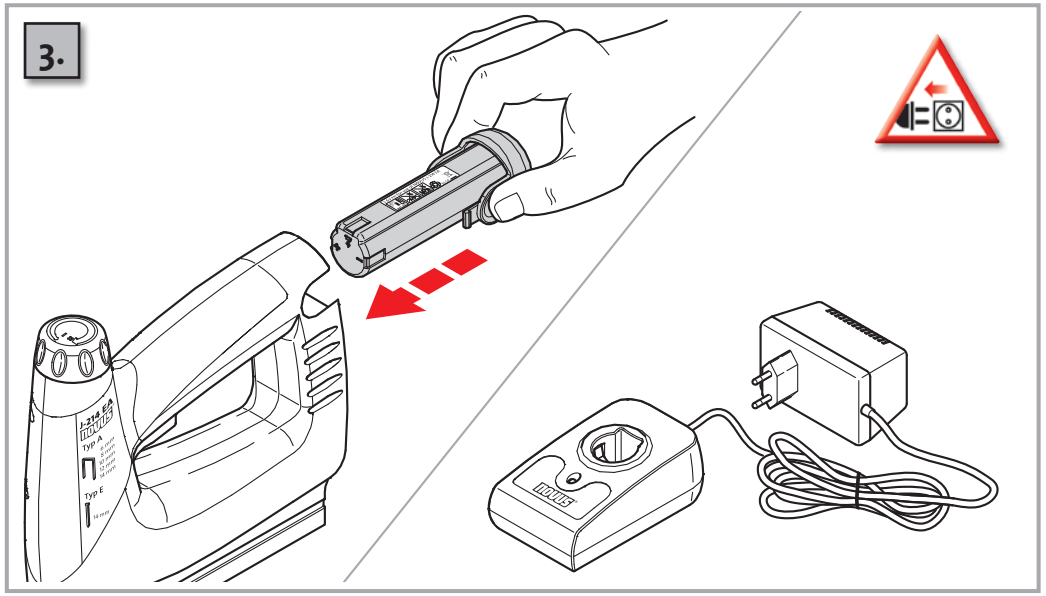

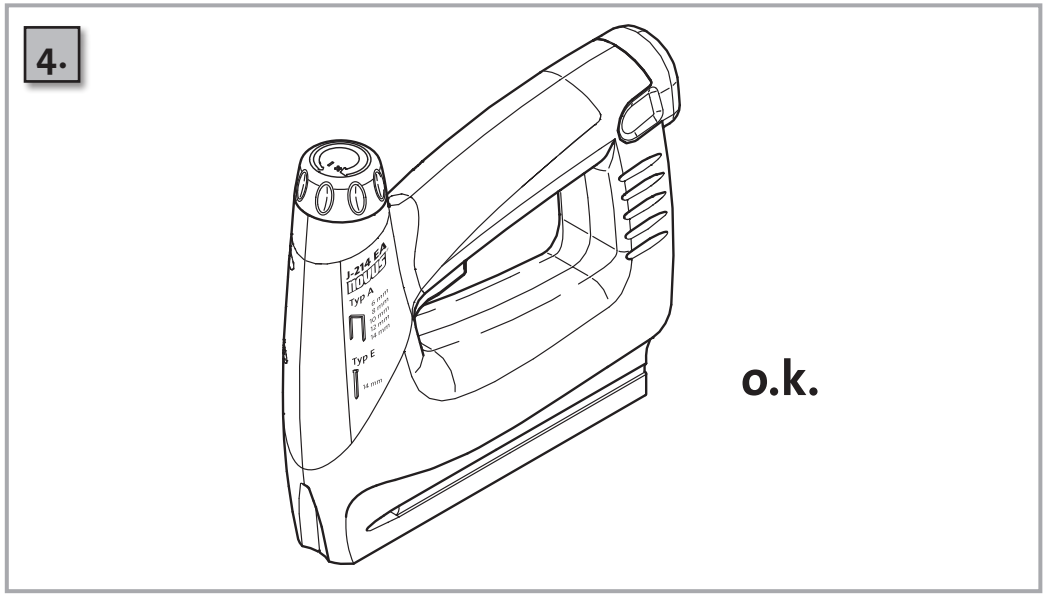

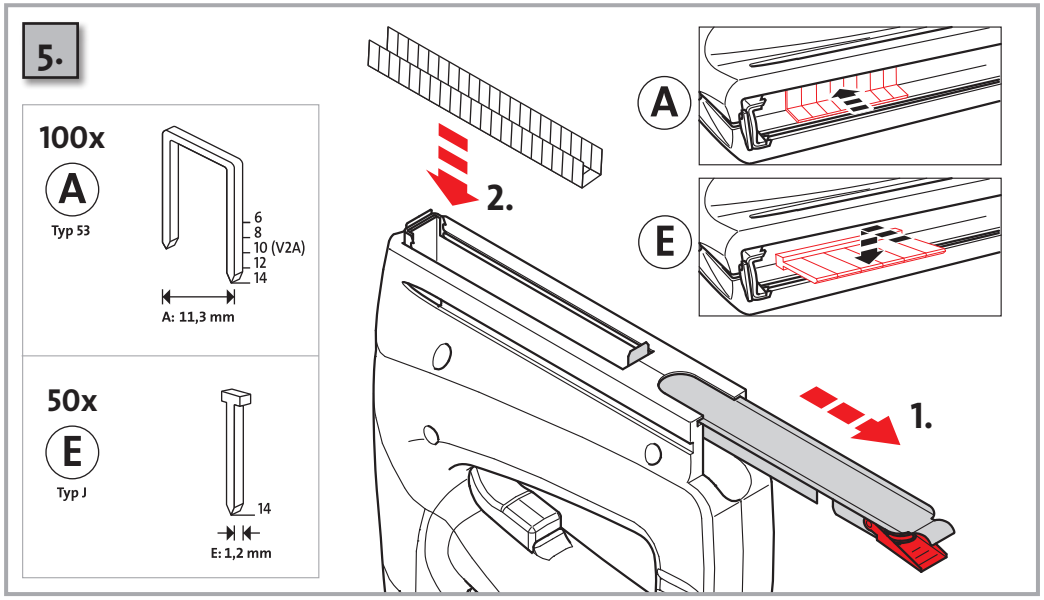

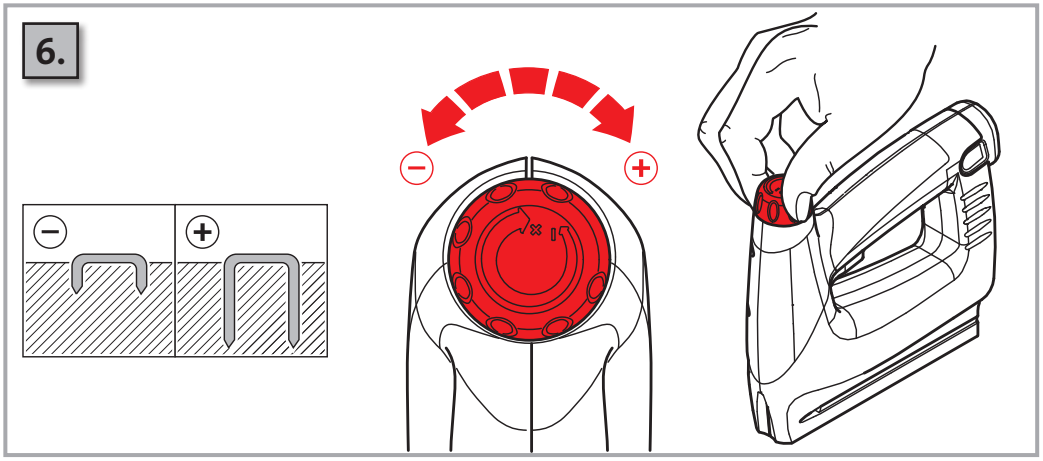

D Schlagkraftregulierung GB Impact power adjuster F Régulation de la force de frappe NL Slagkrachtregeling I Reg. forza d'urto E Regulación de la fuerza del golpe P Regulação da força de percussão S Slagkraftreglering DK Slagkraftregulering FIN Iskuvoiman säätö N Slagkraftregulering GR Ρύθμιση κρουστικής ισχύος TR Darbe gücü regülasyonu PL Regulacja siły wbijania zszywki SK Regulácia sily úderu CZ Regulace síly úderu H Ütőerőszabályozás RO Reglarea forţei de bătaie SLO Regulacija udarne sile HR Regulacija udarne sile EST Löögitugevuse reguleerimine LT Smūgio jėgos reguliavimas LV Trieciena spēka regulēšana RUS Регулирование силы удара

7.

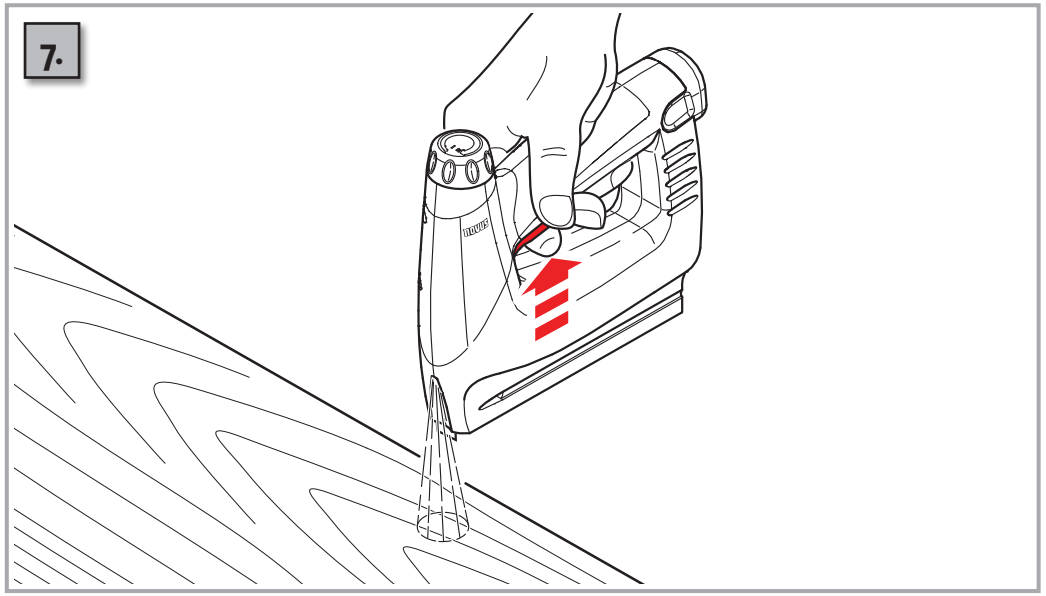

8.

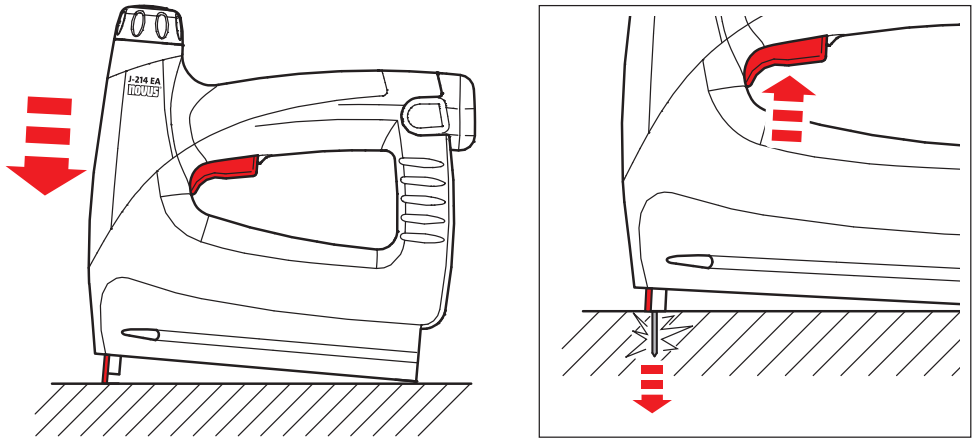

9.

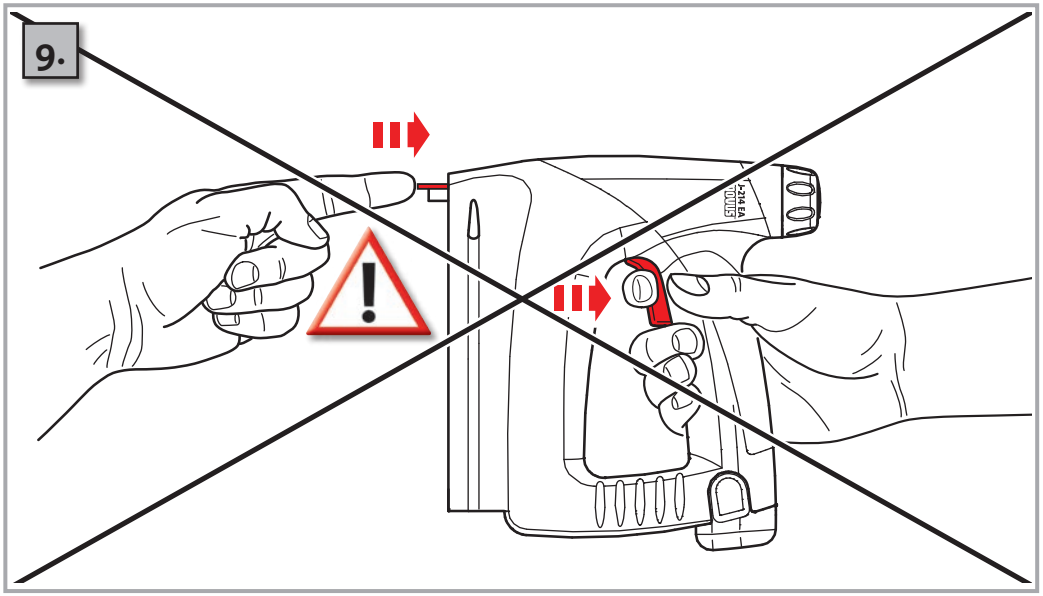

D

Vor jeder Inbetriebnahme das Gerät auf korrekten Zustand prüfen. • Manipulationen, wie das Entfernen und Blockieren von Teilen am Gerät, sind unvorschriftsmäßig. • Leerschüsse und Auslösung in den freien Raum vermeiden: führt zu größerem Verschleiß, geringerer Lebensdauer und schnelleren Entladen des Akkus. • Max. 30 Schuss/min sollten nicht überschritten werden.
• 2 Jahre Herstellergarantie

Technische Daten Akkutacker:
- Körper: Hochwertiges Gehäuse aus schlagfestem Kunststoff
- Abmessung: 195 mm hoch, 202 mm lang, 55 mm breit
- Gewicht: 1260 g (mit Akku), 1120 g (ohne Akku)
- Impulsfolge: max. 30 Schuss/min
- Spannung: 3,6 V DC
- Geräuschemission: Der typische A-bewertete:
  Einzelergebnis Schalldruckpegel ist $L_{pAmax, 1s, 1m}$ = 80 dB
  arbeitsplatzbezogener Wert ist $L_{pAmax, 1s, 1m}$ = 85 dB
  (EN ISO 4871, DIN EN 12549)
- Vibration: Die typische bewertete Beschleunigung ist 3,6 m/s²

Technische Daten Akku-Ladegerät:
Eingangsspannung (Netzspannung): 230V AC 50 Hz
Ausgangsspannung (Ladespannung): 3,6 V DC 600 mA
Ladezeit: ca. 4-5 h

GB

Always check the tacker for proper working order before use. • Never tamper with the tacker, e.g. remove or block parts. • Avoid blank shots and do not fire staples into open air: this increases wear, reduces tacker life and drains the rechargeable battery more quickly. • 30 shots per min. should not be exceeded.
• 2-year manufacturer's warranty

Technical specifications cordless tacker:
- Housing: high-quality impact-resistant plastic
- Dimensions: 195 mm high, 202 mm long, 55 mm wide
- Weight: 1260 g (with rechargeable battery), 1120 g (without rechargeable battery)
- Pulse sequence (max.): 30 shots per min.
- Voltage: 3.6 V DC
- Noise emission: typical A-rated:
  single-event sound pressure level is $L_{pAmax, 1s, 1m}$ = 80 dB
  workplace-related level is $L_{pAmax, 1s, 1m}$ = 85 dB
  (EN ISO 4871, DIN EN 12549)
- Vibration: typical rated acceleration is 3.6 m/s²

Technical specifications for battery charger:
Input voltage (mains voltage): 230V AC 50 Hz
Output voltage (charging voltage): 3.6 V DC 600 mA
Charging time: approx. 4-5 h

I

Prima di ogni messa in esercizio verificate che l'apparecchio sia in perfette condizioni. • Manipolazioni come la rimozione o il bloccaggio di parti dell'apparecchio costituiscono una violazione delle norme! • Evitate di sparare a vuoto azionando la pinzatrice nello spazio libero senza oggetto da pinzare: ciò porterebbe ad una maggiore usura, una riduzione della durata e una scarica più celere dell'accumulatore!
• Fate scattare al massimo 30 colpi al minuto.
• 2 anni di garanzia del costruttore

Dati tecnici per l'aggraffatrice ad accumulatore:
- Corpo: involucro di qualità in plastica resistente agli urti
- Dimensioni: altezza 195 mm, lunghezza 202 mm, larghezza 55 mm
- Peso: 1260 g (con accumulatore) 1120 g (senza accumulatore)
- Sequenza degli impulsi: max 30 colpi/min
- Tensione: 3,6 V CC
- Emissione acustica: tipicamente valutata A:
  Risultato singolo del livello di pressione acustica è $L_{pAmax, 1s, 1m}$ = 80 db
  il valore in riferimento al luogo di lavoro è $L_{pAmax, 1s, 1m}$ = 85 db
  (EN ISO 4871, DIN EN 12549)
- Vibrazione: la tipica accelerazione valutata è 3,6 m/s²

Dati tecnici per il dispositivo di carica accumulatore:
Tensione d'entrata (tensione di rete): 230 V CA 50 Hz
Tensione in uscita (tensione di carica): 3,6 V CC 600 mA
Durata di carica: circa 4-5 h

E

Antes de cada puesta en servicio, verificar que el aparato se encuentre en un estado correcto. • Queda prohibido efectuar cualquier tipo de manipulaciones tales como eliminar o bloquear partes del aparato • Evitar disparos sin carga y activaciones en el espacio libre: Produce un desgaste mayor y una vida útil menor de la batería • Preste atención de no sobrepasar el máx de 30 disparos/min.
• 2 años de garantía del fabricante

Datos técnicos grapadora de batería:
- Cuerpo: Caja de alta calidad de plástico resistente a impactos
- Dimensión: Altura 195 mm, longitud 202 mm, anchura 55 mm
- Peso: 1260 g (con batería), 1120 g (sin batería)
- Secuencia de impulsos: máx 30 disparos/min.
- Tensión 3,6 V CC
- Emisión de ruidos: La evaluación típica A:
  Resultado individual del nivel presión sonora es de $L_{pAmax, 1s, 1m}$ = 80 db
  el valor referido al puesto de trabajo es de $L_{pAmax, 1s, 1m}$ = 85 db
  (EN ISO 4871, DIN EN 12549)
- Vibración: La evaluación típica de la aceleración es de 3,6 m/s²

Datos técnicos cargador de batería:
Tensión de entrada (tensión de red): 230V AC 50 Hz
Tensión de salida (tensión de carga): 3,6 V CC 600 mA
Tiempo de carga: aprox. 4-5 h

F

Vérifier le bon état de l'appareil avant toute mise en service. • Toute manipulation, telle qu'enlèvement ou blocage de pièces de l'appareil, est contraire aux prescriptions ! • Eviter les coups sans agrafes et tout déclenchement dans le vide : ceci entraîne une usure plus importante, une diminution de la durée de vie et une décharge plus rapide de l'accumulateur ! • Ne pas dépasser le nombre de 30 coups/min.
• 2 ans de garantie fabricant

Caractéristiques techniques de l'agrafeuse sur accu :
- Corps : boîtier de haute qualité en matière plastique résistante aux chocs
- Dimensions : 195 mm de hauteur, 202 mm de longueur, 55 mm de largeur
- Poids : 1260 g (avec accu), 1120 g (sans accu)
- Séquence d'impulsions: max. 30 coups/min
- Tension : 3,6 V CC
- Niveau de bruit : le niveau de pression acoustique pondéré A :
  pression acoustique pour un évènement élémentaire $L_{pAmax, 1s, 1m}$ = 80 dB
  valeur d'émission au poste de travail $L_{pAmax, 1s, 1m}$ = 85 dB
  (EN ISO 4871, DIN EN 12549)
- Vibration : l'accélération pondérée est de 3,6 m/s²

Caractéristiques techniques du chargeur pour accumulateur :
Tension d'entrée (tension secteur) : 230 V AC 50 Hz
Tension de sortie (tension de charge) : 3,6 V CC 600 mA
Temps de charge : env. 4 à 5 h

NL

Controleer vóór gebruik steeds of het apparaat in goede staat verkeert. • Manipulaties, zoals het verwijderen of blokkeren van apparaatdelen, zijn verboden. • Vermijd leeg schieten of schieten in de ruimte: dit leidt tot snellere slijtage, een kortere levensduur en maakt de accu sneller leeg. • Niet meer dan max. 30 x per minuut schieten. • 2 jaar fabrieksgarantie

Technische gegevens accutacker:
- Behuizing: hoogwaardige behuizing van slagvaste kunststof
- Afmetingen: 195 mm hoog, 202 mm lang, 55 mm breed
- Gewicht: 1260 g (met accu), 1120 g (zonder accu)
- Impulsvolgorde: max. 30 schoten/min.
- Spanning: 3,6 V DC
- Geluidsemissie: de karakteristieke A-waarden:
  los resultaat geluidsdrukniveau is $L_{pAmax, 1s, 1m}$ = 80 db
  waarde op de werkplek is $L_{pAmax, 1s, 1m}$ = 85 db
  (EN ISO 4871, DIN EN 12549)
- Vibratie: de karakteristieke versnelling is 3,6 m/s²

Technische gegevens accuoplader:
Ingangsspanning (netspanning): 230V AC 50 Hz
Uitgangsspanning (laadspanning): 3,6 V DC 600 mA
Oplaadduur: ca. 4-5 h

P

Antes de o colocar em funcionamento, verificar se o aparelho funciona correctamente. • Não são permitidas quaisquer manipulações, por exemplo, retirar e bloquear peças do aparelho. • Não realizar disparos para o ar ou estando o carregador vazio: provoca maior desgaste, reduz o tempo de vida útil e descarrega o acumulador mais depressa. • Não deve ser ultrapassada uma velocidade de 30 disparos por minuto. • 2 anos de garantia do fabricante.

Dados técnicos do agrafador com acumulador:
- Corpo: material de qualidade, plástico resistente a impactos
- Dimensões: 195 mm de altura, 202 mm de comprimento, 55 mm de largura
- Peso: 1260 g (com acumulador), 1120 g (sem acumulador)
- Sequência de impulsos: no máx. 30 disparos por minuto
- Tensão: 3,6 V DC
- Emissão de ruídos: avaliação típica A
  Resultado individual do nível de pressão acústica é $L_{pAmax, 1s, 1m}$ = 80 dB
  O valor referente ao local de trabalho é $L_{pAmax, 1s, 1m}$ = 85 dB
  (EN ISO 4871, DIN EN 12549)
- Vibração: avaliação típica de aceleração é de 3,6 m/s²

Dados técnicos do carregador do acumulador:
Tensão de entrada (tensão de rede): 230 V AC 50 Hz
Tensão de saída (tensão de carregamento): 3,6 V DC 600 mA
Tempo de carregamento: aprox. 4 a 5 horas

S

Kontrollera före varje idrifttagande att apparaten befinner sig i korrekt, funktionsdugligt skick • Det är inte tillåtet att ta bort eller blockera delar av apparaten! • Undvik tomskott eller utlösning i luften: Det leder till förhöjt slitage, reducerad livslängd och snabbare urladdning av batteriet! • Max. 30 skott / minut bör inte överskridas.
• 2 års tillverkargaranti

Tekniska data batteridriven häftpistol:
- Stomme: högvärdigt hus av slagfast plastmaterial
- Dimensioner: 195 mm hög, 202 mm lång, 55 mm bred
- Vikt: 1260 g (med batteri), 1120 g (utan batteri)
- Impulsföljd: max. 30 skott/min
- Spänning: 3,6 V DC
- Ljudemission: typisk, A-vägd:
  enkelresultat ljudtrycknivå är $L_{pAmax, 1s, 1m}$ = 80 db
  arbetsplatsrelaterat värde är $L_{pAmax, 1s, 1m}$ = 85 db
  (EN ISO 4871, DIN EN 12549)
- Vibration: Den typiska, värderade accelerationen är 3,6 m/s²

Tekniska data batteriladdare:
Ingångsspänning (nätspänning): 230 V AC 50 Hz
Utgångsspänning (laddningsspänning): 3,6 V DC 600 mA
Laddningstid: ca 4-5 timmar

DK

Inden apparatet tages i brug, skal det kontrolleres om det er korrekt tilstand. • Ændringer so fx borttagelse eller blokering af dele på apparatet er ulovlige! • Undgå løse skud og udløsning i åbent rum: medfører øget slid, kortere levetid og at batteriet hurtigere aflades. • Man bør ikke overskride et antal på 30 skud i minuttet. • 2 års garanti fra producenten

Tekniske data for batteridrevet hæftepistol:
- Korpus: Højkvalitetskabinet af slagfast kunststof
- Mål: højde 195 mm, længde 202 mm, bredde 55 mm
- Vægt: 1260 g (med batteri), 1120 g (uden batteri)
- Impulsrækkefølge: maks. 30 skud/min
- Spænding: 3,6 V DC
- Støjemission: den typiske A-vægtede:
  enkeltresultat lydtryksniveauet er $L_{pAmax, 1s, 1m}$ = 80 dB
  den arbejdspladsrelaterede værdi er $L_{pAmax, 1s, 1m}$ = 85 dB
  (EN ISO 4871, DIN EN 12549)
- Vibration: Den typisk vægtede acceleration er 3,6 m/sek.^{2}

Tekniske data for batteriopladeren:
Indgangsspænding (netspænding): 230V AC 50 Hz
Udgangsspænding (ladespænding): 3,6 V DC 600 mA
Opladningstid: ca. 4 – 5 timer

FIN

Tarkasta laitteen tila ennen jokaista käyttöönottoa. • Laitteen muuttaminen (esim. laitteessa olevien osien poistaminen tai korvaaminen muulla kuin alkuperäisellä osalla) on kielletty! • Vältä laukaisemasta laitetta tyhjään tai tyhjänä: se johtaa kulumisen lisääntymiseen, käyttöiän lyhenemiseen ja akun nopeampaan tyhjenemiseen! • Laitetta ei saa laukaista yli 30 kertaa minuutin aikana. • Valmistaja myöntää 2 vuoden takuun.

Tekniset tiedot:
- Runko: kotelo laadukasta iskunkestävää muovia
- Mitat: korkeus 195 mm, pituus 202 mm, leveys 55 mm
- Paino: 1260 g (mukaan lukien akku), 1120 g (ilman akkua)
- Laukaisusarja: enint. 30 laukaisua/min
- Jännite: 3,6 V DC
- Melupäästö: tyypillinen A-analysoitu äänenpainetason
  yksittäistulos on $L_{pAmax, 1s, 1m}$ = 80 dB
  Työpaikkakohtainen arvo on $L_{pAmax, 1s, 1m}$ = 85 dB
  (EN ISO 4871, DIN EN 12549)
- Tärinä: tyypilliseksi analysoitu kiihdytys on 3,6 m/s^2

Akun laturin tekniset tiedot:
Tulojännite (verkkojännite): 230V AC 50 Hz
Lähtöjännite (latausjännite): 3,6 V DC 600 mA
Latausaika: n. 4-5 h

TR

Aleti her kullanımdan önce normal durumda olup olmadığını kontrol edin. • Alet üzerindeki parçaların sökülmesi veya bloke edilmesi gibi manipülasyonlar yasaktır. • Boşa atmalar veya oda içine atışlardan kaçınılmalıdır: Bu aşırı derecede aşınmaya ve aletin kullanım ömrünün kısalmasına ve pilin hızlı şekilde deşarj olmasına yol açar • Alet ile dakikada azami 30 çakış yapılmalıdır. • 2 yıl üretici garantisi

Akülü döşeme tabancası teknik özellikleri:
- Gövde: darbeye dayanıklı sağlam plastik gövde
- Boyutları: 195 mm yükseklik, 202 mm uzunluk, 55 mm genişlik
- Ağırlık: 1260 gr. (pil ile), 1120 gr. (pilsiz)
- İmpüls dizisi: max. 30 çakma/Dakika
- Gerilim: 3,6 V DC
- Gürültü emisyonu: Tipik A değerlendirmeli:
  Münferit ses basınç seviyesi $L_{pAmax, 1s, 1m}$ = 80 db
  İş yeri gürültü değeri $L_{pAmax, 1s, 1m}$ = 85 db
  (EN ISO 4871, DIN EN 12549)
- Titreşim: Tipik hızlanma değerlendirmesi 3,6 m/s^2

Akü şarj cihazı teknik özellikleri:
Giriş voltajı (şebeke voltajı): 230V AC 50 Hz
Çıkış voltajı (şarj voltajı): 3,6 V DC 600 mA
Şarj süresi: yakl. 4-5 saat

PL

Przed każdym uruchomieniem należy sprawdzić prawidłowy stan urządzenia. • Manipulacje typu demontaż lub blokowanie elementów urządzenia są niedozwolone. • Należy unikać „pustych strzałów" i wbijania zszywek w pustą przestrzeń: powoduje to przyśpieszone zużycie, skrócenie okresu użytkowania urządzenia i szybkie wyładowanie akumulatora. • Nie wolno przekraczać maksymalnej prędkości wbijania 30 wbić/min. • 2-letnia gwarancja producenta

Dane techniczne zszywacza akumulatorowego:
- Korpus: obudowa wysokiej jakości z udaroodpornego tworzywa sztucznego
- Wymiary: wysokość 195 mm, długość 202 mm, szerokość 55 mm
- Waga: 1260 g (z akumulatorem), 1120 g (bez akumulatora)
- Kolejność impulsów: max. 30 wbić/min
- Napięcie: 3,6 V DC
- Emisja hałasu: typowy, równoważny poziom dźwięku A:
  pojedynczy wynik pomiaru poziomu ciśnienia akustycznego
  wynosi $L_{pAmax, 1s, 1m}$ = 80 dB
  wartość zmierzona na stanowisku pracy wynosi $L_{pAmax, 1s, 1m}$ = 85 dB
  (EN ISO 4871, DIN EN 12549)
- Wibracje: typowe zmierzone przyśpieszenie wynosi 3,6 m/s^2

Dane techniczne ładowarki do akumulatora:
Napięcie wejściowe (napięcie sieciowe): 230 V AC 50 Hz
Napięcie wyjściowe (napięcie ładowania): 3,6 V DC 600 mA
Czas ładowania: ok. 4-5 godz

N

Kontroller at apparatet er i korrekt stand hver gang det tas i bruk. • Manipulasjoner som fjerning eller blokkering av deler på apparatet er mot forskriftene! • Unngå tomskudd og utløsing i fritt rom: dette fører til større slitasje, kortere levetid og utlading av batteriet. • Maks. 30 skudd/min bør ikke overskrides. • 2 års garanti fra produsenten.

Tekniske spesifikasjoner batteridrevet stiftepistol:
- Apparat: Høyverdig hus av slagfast kunststoff
- Mål: høyde 195 mm, lengde 202 mm, bredde 55 mm
- Vekt: 1260 g (med batteri), 1120 (uten batteri)
- Impulsrekkefølge: maks. 30 skudd/min
- Spenning: 3,6 V DC
- Støyemisjon: Det gjennomsnittlig A-vurderte:
  Enkeltresultat lydtrykknivå er $L_{pAmax, 1s, 1m}$ = 80 db
  Arbeidsplassrelatert verdi er $L_{pAmax, 1s, 1m}$ = 85 db
  (EN ISO 4871, DIN EN 12549)
- Vibrasjon: typisk vurdert akselerasjon er 3,6 m/s^2

Tekniske spesifikasjoner batterilader:
Inngangsspenning (nettspenning): 230V AC 50 Hz
Utgangsspenning (ladespenning): 3,6 V DC 600 mA
Ca. 4 – 5 timers ladetid

GR

Πριν από κάθε χρήση ελέγχετε αν η συσκευή είναι σε σωστή κατάσταση. • Παραποιήσεις, όπως η απομάκρυνση και το μπλοκάρισμα εξαρτημάτων στη συσκευή, αποτελούν παραβίαση των κανονισμών. • Αποφεύγετε ελεύθερες βολές και ενεργοποίηση σε ελεύθερο χώρο: προκαλείται μεγαλύτερη φθορά, μείωση της διάρκειας ζωής και ταχύτερη εκκένωση των συσσωρευτών. • Δεν επιτρέπεται η υπέρβαση το ανώτερο 30 βολών/λεπτό. • 2 χρόνια εγγύηση

Τεχνικά στοιχεία συρραπτικού μπαταρίας
- Συσκευή: Πλαίσιο υψηλής ποιότητας από συνθετικό υλικό ανθεκτικό στη σύγκρουση
- Διαστάσεις: 195 mm ύψος, 202 mm μήκος, 55 mm πλάτος
- Βάρος: 1260 g (με μπαταρία), 1120 g (χωρίς μπαταρία)
- Ακολουθία παλμών: μέγ. 30 βολές/λεπτό
- Τάση: 3,6 V DC
- Εκπομπή θορύβων: τυπική μέτρηση A:
  στάθμη ακουστικής πίεσης απλής βολής $L_{pAmax, 1s, 1m}$ = 80 dB
  τιμή στη θέση εργασίας $L_{pAmax, 1s, 1m}$ = 85 dB
  (EN ISO 4871, DIN EN 12549)
- Δόνηση: Η χαρακτηρηστική μετρημένη επιτάχυνση είναι 3,6 m/s^2

Τεχνικά στοιχεία φορτιστή μπαταρίας:
Τάση εισόδου (τάση δικτύου): 230 V AC 50 Hz
Τάση εξόδου (τάση φόρτισης): 3,6 V DC 600 mA
Χρόνος φόρτισης: περ. 4-5 ώρες

SK

Pred každým uvedením do prevádzky skontrolujte riadny stav prístroja. • Manipulácie, ako odstraňovanie alebo blokovanie dielov na prístroji, sú proti predpisom. • Zabráňte prázdnemu vystreleniu a aktivácii do voľného priestoru: vedie k väčšiemu opotrebovaniu, kratšej dobe životnosti a rýchlejšiemu vybitiu akumulátora. • Nemalo by sa prekročiť max. 30 výstrelov/min. • 2 roky záruka výrobcu

Technické údaje akumulátorovej zošívačky:
- Teleso: vysoko kvalitný kryt z plastu odolného proti nárazom
- Rozmery: výška 195 mm, dĺžka 202 mm, šírka 55 mm
- Hmotnosť: 1260 g (s akumulátorom), 1120 g (bez akumulátora)
- Séria impulzov: max. 30 výstrelov/min.
- Napätie: 3,6 V DC
- Emisie hluku: Typické s hodnotením A:
  Jednotlivý výsledok hladiny akustického tlaku je $L_{pAmax, 1s, 1m}$ = 80 db
  hodnota vo vzťahu na pracovisko je $L_{pAmax, 1s, 1m}$ = 85 db
  (EN ISO 4871, DIN EN 12549)
- Vibrácia: Typické hodnotené zrýchlenie je 3,6 m/s^2

Technické údaje nabíjačky akumulátora:
Vstupné napätie (sieťové napätie): 230 V AC 50 Hz
Výstupné napätie (nabíjacie napätie): 3,6 V DC 600 mA
Doba nabíjania: cca 4-5 h

CZ

Před každým uvedením do provozu zkontrolujte řádný stav přístroje • Manipulace, jako např. odstraňování dílů z přístroje nebo jejich blokování, jsou v rozporu s předpisy. • Zabránit úderům naprázdno a spouštění ve volném prostoru: toto vede k většímu opotřebení, zkrácení životnosti a rychlejšímu vybití akumulátoru. • Max. 30 úderů/min by nemělo být překročeno. • Záruka výrobce 2 roky

Technické parametry akumulátorové sponkovačky:
- Těleso: vysoce kvalitní kryt z rázuvzdorného plastu
- Rozměry: výška 195 mm, délka 202 mm, šířka 55 mm
- Hmotnost: 1260 g (s akumulátorem), 1120 g (bez akumulátoru)
- Sled impulzů: max. 30 úderů/min
- Napětí: 3,6 V DC
- Hlukové emise: typická hodnocená jako A:
  hladina akustického tlaku u samostatného úderu činí $L_{pAmax, 1s, 1m}$ = 80 db
  hodnota vztažená k pracovišti činí $L_{pAmax, 1s, 1m}$ = 85 db
  (EN ISO 4871, DIN EN 12549)
- Vibrace: typické hodnocené zrychlení činí 3,6 m/s^2

Technická data nabíječky akumulátorů:
vstupní napětí (síťové napětí): 230V AC 50 Hz
výstupní napětí (nabíjecí napětí): 3,6 V DC 600 mA
doba nabíjení: cca 4-5 hodin

H

A berendezés megfelelő állapotát minden üzembe helyezés előtt ellenőrizni kell. • A módosítások, mint pl. a berendezés egyes részeinek eltávolítása vagy blokkolása, nem felelnek meg az előírásoknak! • Az üres lövéseket és a szabad térbe való kilövést el kell kerülni: ez nagyobb kopáshoz, rövidebb élettartamhoz és az akkumulátor gyorsabb kimerüléséhez vezet! • Ne lépje túl a max. 30 lövés/perc értéket. • 2 év gyári garancia

Az akkumulátoros tűzőgép műszaki adatai :

- Készülékház: kitűnő minőségű ház, ütésálló műanyagból
- Méretek: 195 mm magas, 202 mm hosszú, 55 mm széles
- Súly: 1260 g (akkumulátorral), 1120 g (akkumulátor nélkül)
- Impulzussorozat: max. 30 lövés/perc
- Feszültség: 3,6 V DC
- Zajkibocsátás: A tipikus A-értékelés szerinti egyedi eredmény:
  a hangnyomás-szint: $L_{pAmax, 1s, 1m}$ = 80 db
  a munkavégzésre vonatkozó érték: $L_{pAmax, 1s, 1m}$ = 85 db
  (EN ISO 4871, DIN EN 12549)
- Vibráció: A tipikus mért gyorsulás 3,6 m/s^2

Műszaki adatok az akkumulátor töltőkészülékhez:

Bemeneti feszültség (hálózati feszültség): 230 V AC 50 Hz
Kimeneti feszültség (töltőfeszültség): 3,6 V DC 600 mA
Töltési idő: kb. 4 – 5 óra

RO

Înainte de punerea în funcțiune, aparatul se va controla dacă se află într-o stare corespunzătoare de funcționare. • Manipulațiile, cum ar fi îndepărtarea sau blocarea unor piese ale aparatului, nu sunt conforme prevederilor! • Se vor evita bătăile în gol și declanșările în spațiul liber: acest lucru conduce la uzură mai ridicată, durată de funcționare mai scurtă și descărcare mai rapidă a acumulatorului! • Nu trebuie să se depășească max. 30 bătăi/min. • 2 ani garanție acordată de producător.

Date tehnice ale capsatorului cu acumulator:

- Corpul: carcasă de calitate superioară din material plastic rezistent la șocuri
- Dimensiuni: înălțime 195 mm, lungime 202 mm, lățime 55 mm
- Greutate: 1260 g (cu acumulator), 1120 g (fără acumulator)
- Succesiune impulsuri: max. 30 bătăi/min.
- Tensiune: 3,6 V DC
- Emisia de zgomot: evaluare tipică A:
  rezultatul unic al nivelului presiunii sonore este $L_{pAmax, 1s, 1m}$ = 80 db
  valoarea la locul de muncă este $L_{pAmax, 1s, 1m}$ = 85 db
  (EN ISO 4871, DIN EN 12549)
- Vibrație: accelerarea tipică evaluată este 3,6 m/s^2

Date tehnice ale aparatului de încărcat acumulatorul:

Tensiune intrare (tensiune rețea): 230 V AC 50 Hz
Tensiune ieșire (tensiune încărcare): 3,6 V DC 600 mA
Timp încărcare: cca 4-5 h

EST

Enne igat kasutuselevõttu kontrollige seadet selle korrasoleku kohta. • Seadme manipuleerimine, nagu osade eemaldamine või blokeerimine on eeskirjavastane! • Vältige tühje lööke ja käivitamist tühjal kohal: see põhjustab seadme suuremat kulumist, lühemat eluiga ja aku kiiremat tühjenemist. • Ületada ei tohiks piiri maks. 30 lööki/minutis. • Tootja garantii 2 aastat

Akuklammerdaja tehnilised andmed:

- Kere: Kõrgeväärtuslik löögikindlast tehismaterjalist korpus
- Mõõtmed: 195 mm kõrgus, 202 mm pikkus, 55 mm laius
- Kaal: 1260 g (koos akuga), 1120 g (ilma akuta)
- Impulsisagedus: maks. 30 lööki/min
- Pinge: 3,6 V DC
- Müraemissioon: tüüpiline A-kaalutud:
  Üksiktulemusena on helirõhu tase $L_{pAmax, 1s, 1m}$ = 80 db
  Töökoha vastav väärtus on $L_{pAmax, 1s, 1m}$ = 85 db
  (EN ISO 4871, DIN EN 12549)
- Vibratsioon: tüüpiline hinnatud kiirendus on 3,6 m/s^2

Akulaadija tehnilised andmed:

Sisendpinge (võrgupinge): 230V AC 50 Hz
Väljundpinge (laadimispinge): 3,6 V DC 600 mA
Laadimisaeg: umb. 4-5 h

LT

Prieš pradėdami naudotis prietaisu kiekvieną kartą patikrinkite, ar jis yra tvarkingos būklės. • Perdaryti prietaiso, pvz., šalinti dalis ar jas blokuoti, draudžia instrukcija! • Nenaudokite prietaiso be apkabų ir neeikvokite apkabų tuščiai – prietaisas greičiau dėvėsis ir greičiau išsikraus baterija! • Daugiausiai 30 apkabų per minutę.• Prietaisui suteikiama 2 metų garantija.

Techniniai duomenys:

- Korpusas: aukštos kokybės korpusas iš atsparaus smūgiams plastiko
- Matmenys: aukštis – 195 mm, ilgis – 202 mm, plotis – 55 mm
- Svoris: 1260g (su baterija), 1220 g (be baterijos)
- Dažnis: 30 apkabų per minutę
- Įtampa: 3,6 V DC
- Triukšmingumo lygis: įvertinimas pagal tipinę A dažninę charakteristiką:
  vienkartinis garso slėgio lygis – $L_{pAmax, 1s, 1m}$ = 80 db
  darbo aplinkoje – $L_{pAmax, 1s, 1m}$ = 85 db
  (EN ISO 4871, DIN EN 12549)
- Vibracija: tipinis įvertintas pagreitis – 3,6 m/s^2

Techniniai baterijos duomenys:

Įeinanti įtampa (laido įtampa): 230 V AC 50 Hz
Išeinanti įtampa (pakrovimo įtampa): 3, 6 V DC 600 mA
Krovimo laikas: apie 4-5 val.

SLO

Pred vsakim začetkom uporabe je treba napravo pregledati na brezhibno stanje. • Spremembe, kot so odstranjevanje in blokiranje delov na napravi, niso dovoljenje. • Preprečite »prazne« strele in sprožanje na prostem: to ima za posledico povečano obrabo, krajšo življenjsko dobo ter hitrejše praznjenje akumulatorja. • Ne prekoračite vrednosti maks. 30 strelov/min. • Proizvajalčeva garancija: 2 leti.

Tehnični podatki akumulatorskega žebljalnika:

- Telo naprave: visoko kakovostno ohišje iz umetne mase, ki je odporna na udarce
- Dimenzije: višina: 195 mm, dolžina: 202 mm, širina: 55 mm
- Masa: 1260 g (z akumulatorjem), 1120 g (brez akumulatorja)
- Sosledje impulzov: maks. 30 strelov/min.
- Napetost: 3,6 V DC
- Emisija hrupa: Tipično A-ovrednotenje:
  posamezni rezultat ravni zvočnega tlaka je $L_{pAmaks, 1s, 1m}$ = 80 dB
  vrednost, nanašajoča se na delovno mesto, je $L_{pAmaks, 1s, 1m}$ = 85 dB
  (EN ISO 4871, DIN EN 12549)
- Vibracije: Tipično ovrednoten pospešek je 3,6 m/s^2

Tehnični podatki akumulatorskega polnilnika:

Vhodna napetost (omrežna napetost): 230V AC 50 Hz
Izhodna napetost (polnilna napetost): 3,6 V DC 600 mA
Čas polnjenja: pribl. 4 do 5 ur

HR

Prije svakog puštanja u rad provjerite ispravnost uređaja. • Radnje kao što su uklanjanje ili blokiranje dijelova na uređaju su nepropisne! • Izbjegavati pucanje na prazno i aktiviranje na slobodnom: to dovodi do većeg trošenja i skraćivanja vijeka trajanja! • Ne smije se prekoračiti maks. 30 pucnjeva/min. • 2 godine jamstva

Tehnički podaci o baterijskom pištolju za spajanje:

- Tijelo: kvalitetno kućište od plastike otporne na udarce
- Dimenzije: visina 195 mm, duljina 202 mm, širina 55 mm
- Težina: 1260 g (s baterijom), 1120 g (bez baterije)
- Slijed impulsa: maks. 30 pucnjeva/min
- Napon: 3,6 V DC
- Emisija buke: tipične A-vrijednosti:
  pojedinačni rezultat razine zvučnog tlaka $L_{pAmax, 1s, 1m}$ = 80 dB
  vrijednost na radnom mjestu $L_{pAmax, 1s, 1m}$ = 85 dB
  (EN ISO 4871, DIN EN 12549)
- Vibracije: tipično procijenjeno ubrzanje je 3,6 m/s^2

Tehnički podaci o uređaju za punjenje baterije:

Ulazni napon (mrežni napon): 230V AC 50 Hz
Izlazni napon (napon punjenja): 3,6 V DC 600 mA
Vrijeme punjenja: oko 4-5 h

LV

Pirms katras lietošanas reizes pārbaudiet, vai ierīce ir labā tehniskā stāvoklī. • Tādas manipulācijas, kā ierīces detaļu nomontēšana vai bloķēšana, nav pieļaujamas. • Izvairieties no tukšiem šāvieniem un darbināšanas tukšā telpā: tas izraisa lielāku nodilšanu, saīsina ekspluatācijas laiku un tā rezultātā akumulators izlādējas! • Atļauts veikt maks. 30 šāvienus/min • 2 gadu ražotājfirmas garantija

Akumulatora skavu pistoles tehniskie dati:

- Korpuss: no augstvērtīgas triecienizturīgas plastmasas
- Izmēri: 195 mm augsta, 202 mm gara, 55 mm plata
- Svars: 1260 g (ar akumulatoru), 1120 g (bez akumulatora)
- Impulsu skaits: maks. 30 šāvieni/min
- Spriegums: 3,6 V DC
- Trokšņu emisija: saskaņā ar A standarta pārbaudes rezultātiem:
  atsevišķi vērtēts skaņas spiediena līmenis ir $L_{pAmax, 1s, 1m}$ = 80 db
  vērtība darba vietā ir $L_{pAmax, 1s, 1m}$ = 85 db
  (EN ISO 4871, DIN EN 12549)
- Vibrācija: tipiski novērtēts paātrinājums – 3,6 m/s^2

Akumulatora tehniskie dati:

Ieejas spriegums (tīkla spriegums): 230 V AC 50 Hz
Izejas spriegums (lādētāja spriegums): 3,6 V DC 600mA
lādēšanas ilgums: apmēram 4-5 stundas

RUS

Перед каждым пуском прибора в эксплуатацию проверить его состояние. • Манипуляции, такие как удаление и блокировка деталей прибора, не допускаются. • Избегайте выполнения холостых ударов и ударов в свободное пространство – это приводит к увеличению износа, сокращению срока службы и к разрядке аккумулятора. • Не следует превышать максимальную скорость работы прибора, составляющую 30 ударов/мин. • Гарантия изготовителя - 2 года

Технические данные аккумуляторного степлера:

- Корпус: высококачественный корпус из ударопрочной пластмассы
- Размеры: высота 195 мм, длина 202 мм, ширина 55 мм
- Вес: 1260 г (с аккумулятором), 1120 г (без аккумулятора)
- Последовательность импульсов: макс. 30 ударов/мин
- Напряжение: 3,6 В пост. ток
- Шумовая эмиссия: типичная по шкале А:
  отдельное значение уровня шума $L_{pAmax, 1s, 1m}$ = 80 дБ
  значение на рабочем месте $L_{pAmax, 1s, 1m}$ = 85 дБ
  (EN ISO 4871, DIN EN 12549)
- Вибрация: типичное оцениваемое ускорение 3,6 м/с^2

Технические данные зарядного устройства:

Входное напряжение (напряжение сети): 230 В пер. ток 50 Гц
Выходное напряжение (напряжение зарядки): 3,6 В пост. ток 600 мА
Время зарядки: прибл. 4-5 часов

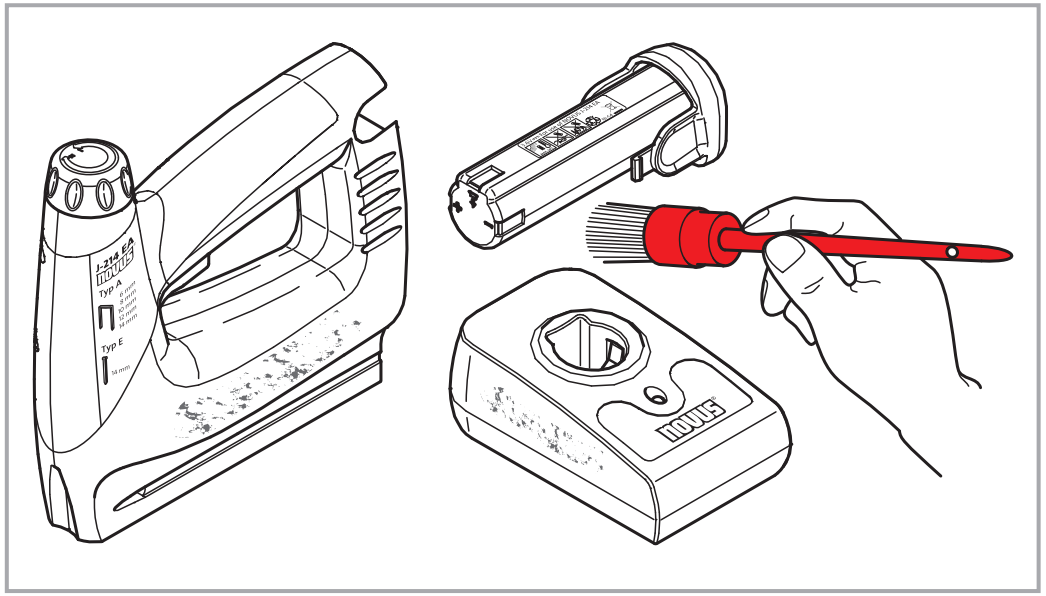
J-214 EA
novus
Typ A
Typ E

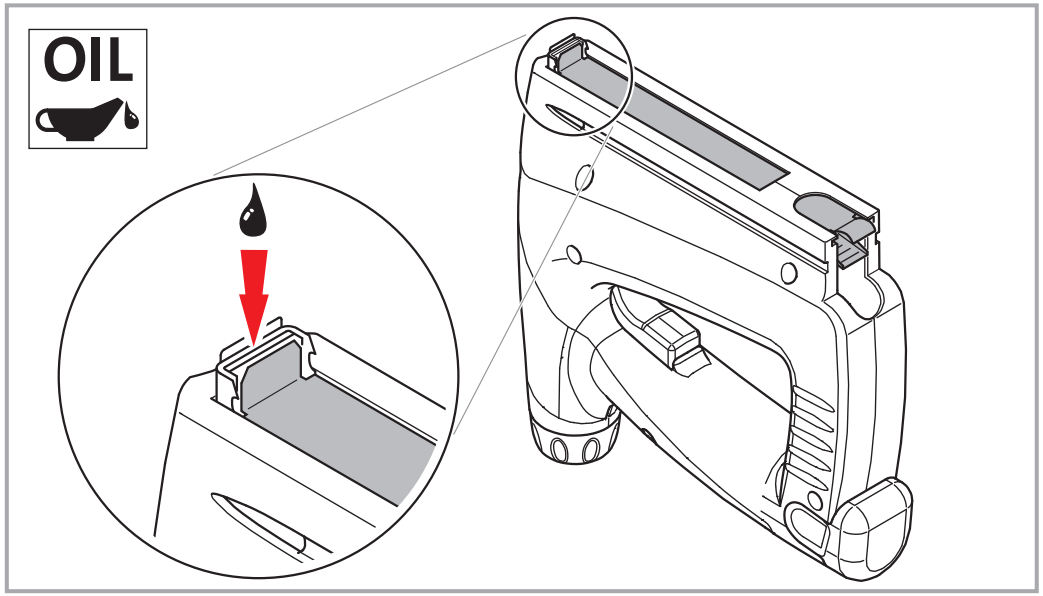
OIL

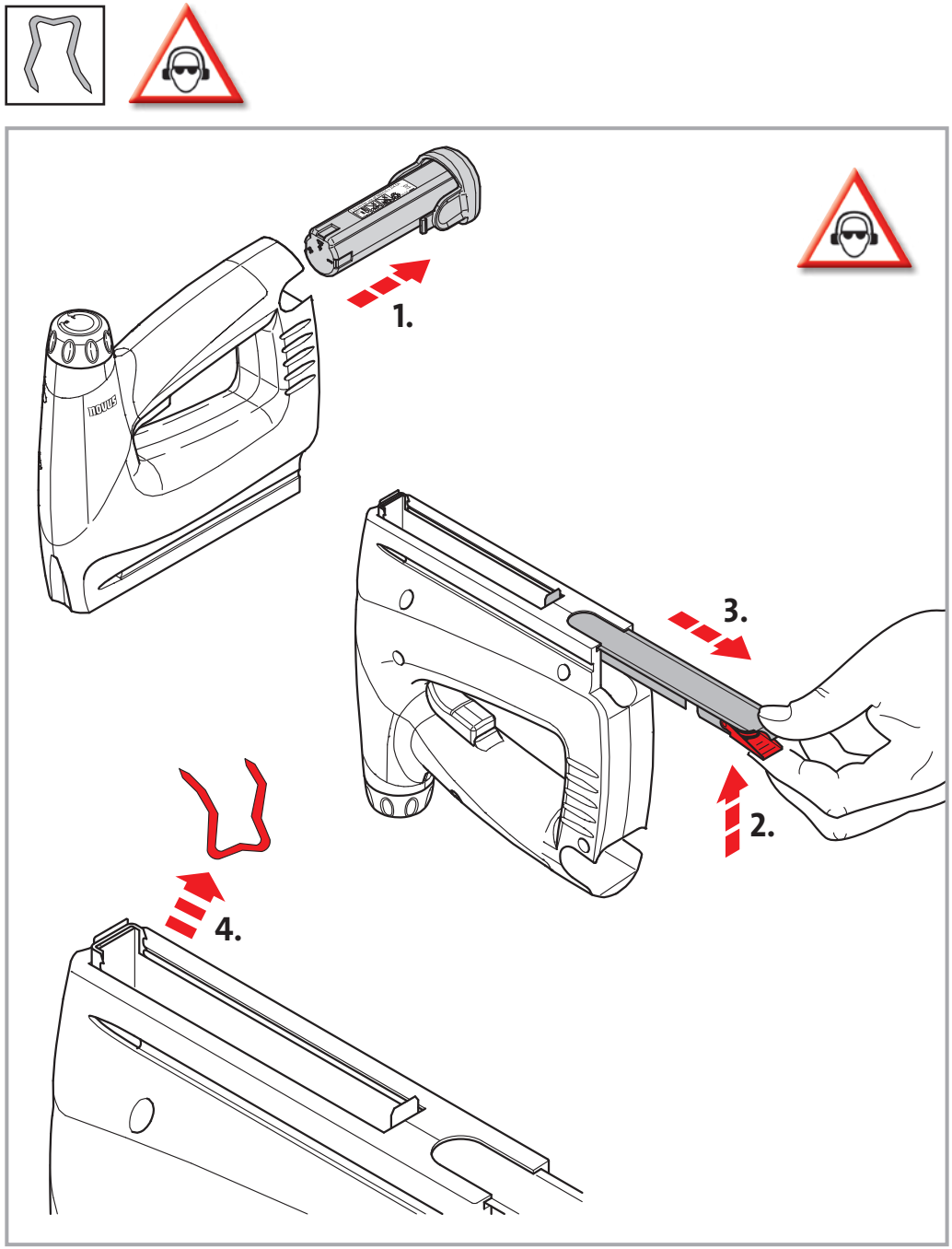
1.
2.
3.
4.